DETALHE WC ACESSÍVEL - SUPERIOR

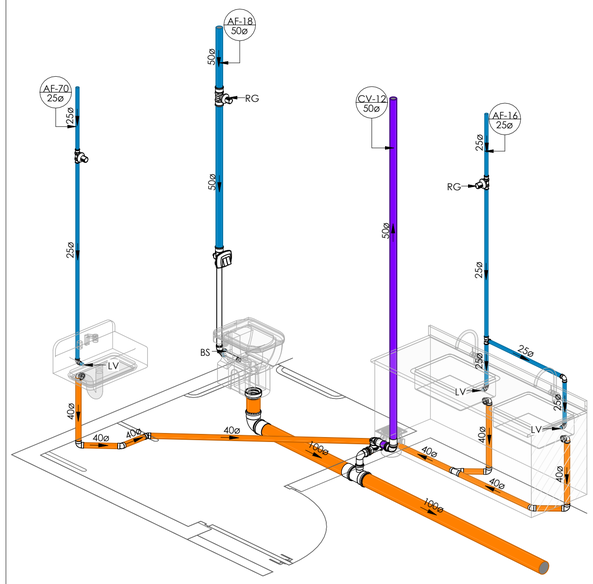

13 3D WC Acessível - Superior

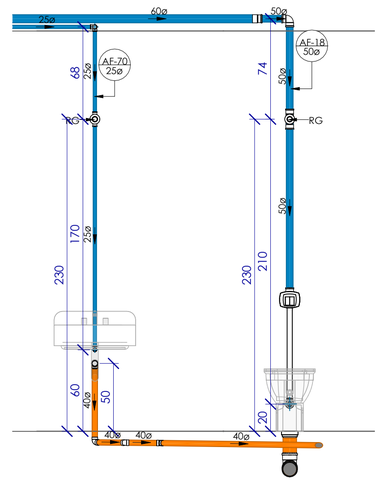

12 Vista Cc
1 : 25

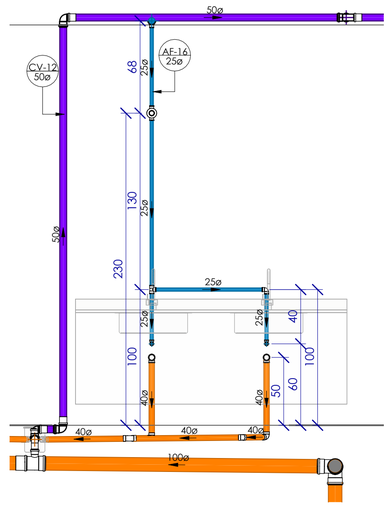

11 Vista Bb
1 : 25

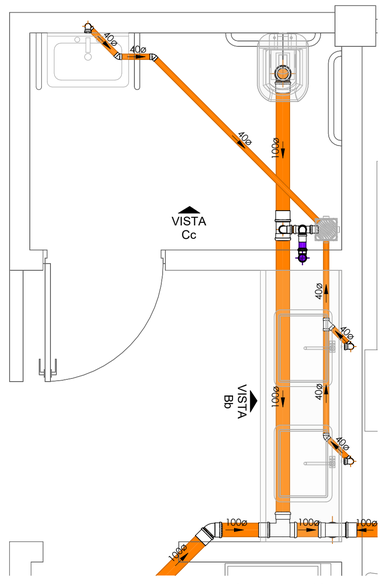

10 Detalhe WC Acessível - Superior (Sanitário)
1 : 25

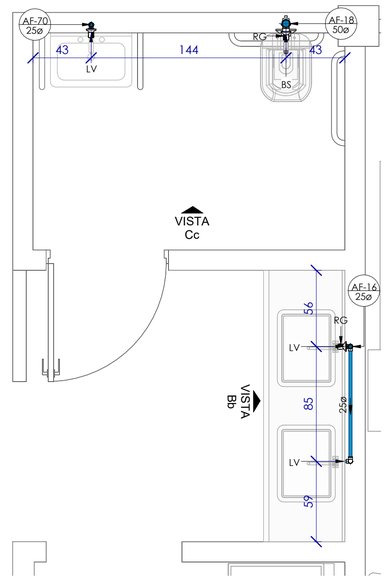

9 Detalhe WC Acessível - Superior (Hidráulico)
1 : 25

ALTURA DOS PONTOS

PONTO DE ÁGUA	
Lavatório Bancada	60cm
Lavatório Parede	100cm
Bacia Sanitária	60cm
Pia Bancada	60cm
Pia Parede	100cm
Mictório	115cm
Chuveiro	210cm

ALTURA DOS PONTOS

PONTO DE ESGOTO	
Lavatório	50cm
Bacia Sanitária	piso
Pia / Copa	50cm
Tanque	40cm
Mictório	60cm

SÍMBOLOS

- øDiameter ← Diâmetro da Tubulação
- i=Inclinação ← Inclinação da Tubulação
- ► ◄ ← Fluxo Fluído
- Coluna / øDiâmetro ← Nome e Número da Coluna / Diâmetro da Coluna
- 0 / 00 ← Número do Detalhe / Número da Prancha

TUBULAÇÃO

Água Fria	Pluvial
Água Quente	Esgoto Sanitário
Alimentação	Esgoto com Gordura
Extravasor e Limpeza	Ventilação
Interligação de Reservatórios	Ar Condicionado

INCLINAÇÃO

ESGOTO		VENTILAÇÃO ESGOTO		PLUVIAL	
DIÂMETRO	DECLIVIDADE	DIÂMETRO	DECLIVIDADE	DIÂMETRO	DECLIVIDADE
<=75mm	2%	todos	1%	todos	mínimo 0,5% utilizar 1%
>=100mm	1%				

PEÇAS

- Caixa de Gordura com Inspeção
- Caixa de Inspeção 60x60x60 Tampa em concreto
- Ralo Sifonado 150x150x50 Tampa em Inox
- Caixa de Areia Pluvial 60x60x60 Tampa com Grelha
- Caixa de Gordura 70x70x50 Volume= 245L Tampa em concreto
- Sifão tipo copo

ABREVIAÇÕES

AL	Alimentação / Entrada de Água	**RG**	Registro Geral
AF	Coluna Água Fria Potável	**RE**	Registro de Esfera
AP	Tubo de Queda Pluvial	**RS**	Ralo Sifonado
TQ	Tubo de Esgoto	**BS**	Bacio Sanitário
DA	Dreno do Ar- Condicionado	**PIA**	Pia de Cozinha
CV	Coluna Ventilação	**LV**	Lavatório
CI	Caixa de Inspeção	**MI**	Mictório
CA	Caixa de Areia	**BE**	Bebedouro
CG	Caixa de Gordura		

DETALHE SANITáRIO VESTIáRIO - TéRREO

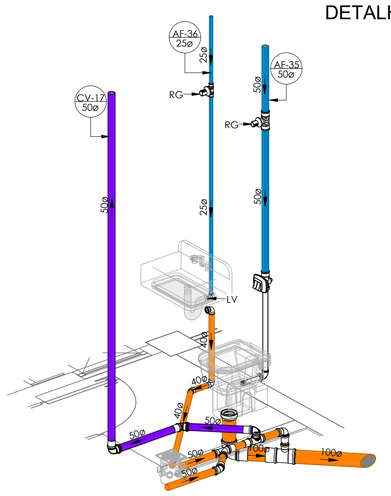

8 3D Sanitário Vestiário - Térreo

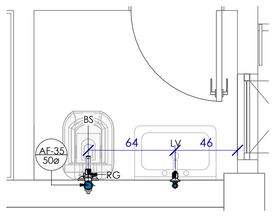

6 Detalhe Sanitário Vestiários - Térreo (Hidráulico)
1 : 25

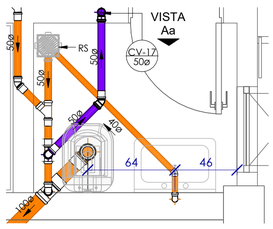

5 Detalhe Sanitário Vestiários - Térreo (Sanitário)
1 : 25

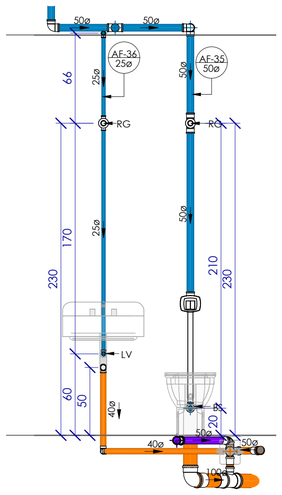

7 Vista Aa
1 : 25

DETALHE SALA DE ARTE TERAPIA - SUPERIOR

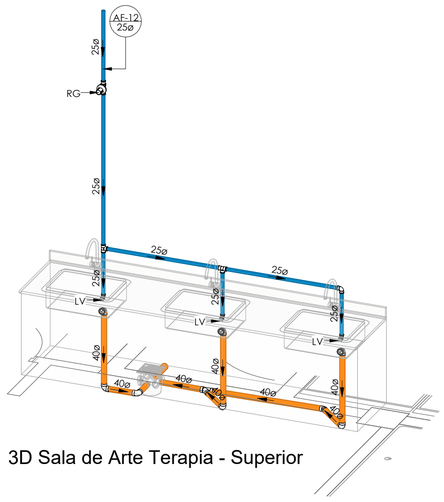

4 3D Sala de Arte Terapia - Superior

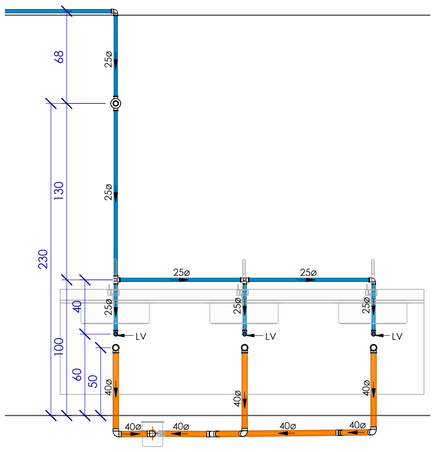

3 Vista ZZ
1 : 25

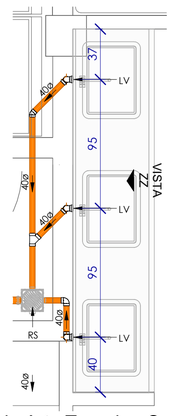

2 Detalhe Sala de Arte Terapia - Superior (Sanitário)
1 : 25

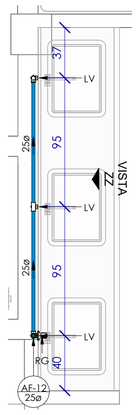

1 Detalhe Sala de Arte Terapia - Superior (Hidráulico)
1 : 25

Documento assinado digitalmente
gov.br
MARILUCE RODRIGUES DA SILVA
Data: 17/09/2025 14:20:50-0300
Verifique em https://validar.iti.gov.br

MUNICÍPIO DE ARARANGUÁ Terra nossa

PREFEITURA MUNICIPAL DE ARARANGUA - SC
SECRETARIA DE OBRAS, VIAÇÃO E SERVIÇOS URBANOS
RUA DR. VIRGILINO DE QUEIROZ, 200 - CENTRO
ADM. CESAR A. CESAR / CRISTIANO S. COSTA

Projeto:
HIDROSSANITÁRIO

Prancha 14 / 18

Obra: Centro Educacional de Atendimento Hans Gabriel Vieira Prohmann

End: Rua José Francisco Alves, Nova Divinéia, Araranguá - SC

Assunto:
- Detalhamento

Colaboradores :
- Michel Vieira do Canto | Eng. Civil Crea/SC 100827-6
- Isabella Biléssimo Colodel | Eng. Civil (em formação)
- Tales da Silva Souza | Técnico em Edificações

Escala: Indicada

Revisão: 07/2025 REV 00

Resp. Técnico:
Assinado de forma digital por LUIS FERNANDO KLAR SERRANO:00000553492:5
Dados: 2025.09.05 14:56:08 -03'00'
Luis Fernando Klar Serrano
Eng. Civil Crea/SC 59257-2
KS ENGENHARIA LTDA

Proprietário:
Município de Araranguá
CNPJ: 82.911.249/0001-13

DCALK ENGENHARIA
48 3524-0125 | dcalkengenharia.com.br
Av. Getúlio Vargas, nº 980 - Centro - Araranguá/SC